HIF 20 HSM 2 CA 12

BOOMER

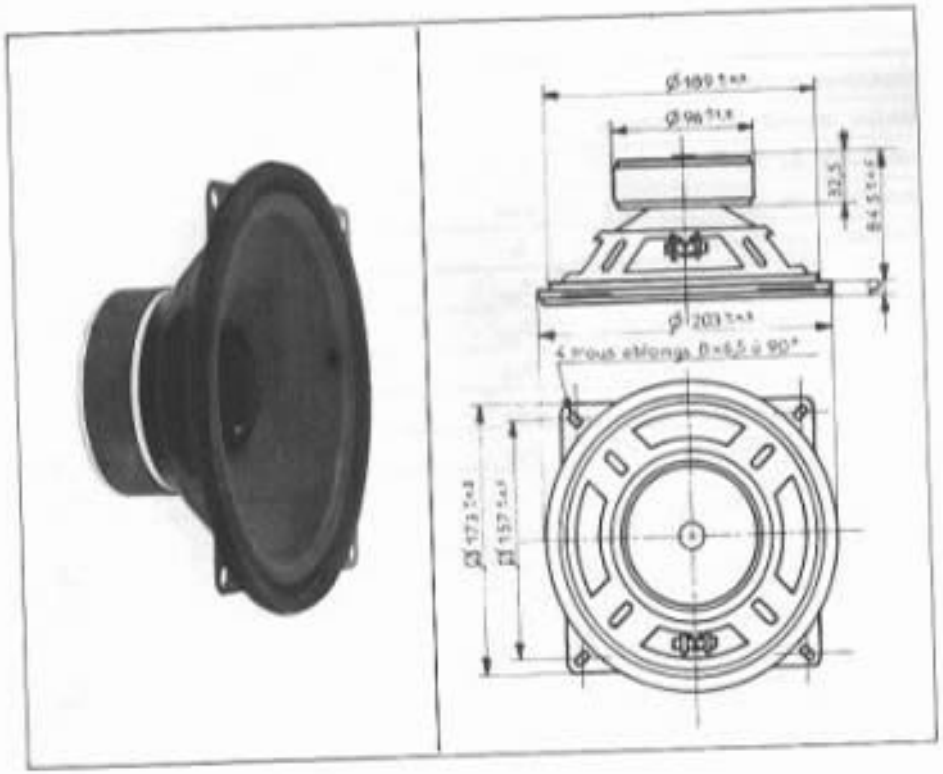

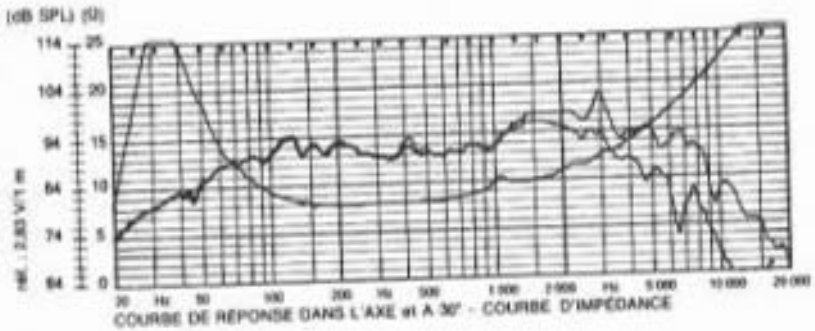

COURBE DE REPONSE DANS L'AXE et A 30° - COURBE D'IMPÉDANCE

Même utilisation que : HIF FSM 2 CA 9.
Variante : couronne : HIF 20 HSM C 2 CA 12 ou membrane blanche.

HIF 20 HSM 2 CA 12

20 cm - 8"

SPÉCIFICATIONS	SYMBOLE	VALEUR	UNITÉ
Impédance nominale	Z	8	Ω
Module minimal de l'impédance	Z_{min}	8 @ 300 Hz	Ω
Résistance au courant continu	R_{ecc}	6,6	Ω
Inductance de la bobine mobile	L_{AM}	625	µH
Fréquence de résonance	f_s	28 ± 4	Hz
Compliance de la suspension	C_{MS}	2,17 . 10^{-3}	mN^{-1}
Facteur de qualité mécanique	Q_{MS}	2,48	
Facteur de qualité électrique	Q_{ES}	0,38	
Facteur de qualité total	Q_{TS}	0,33	
Résistance mécanique	R_{MS}	1,08	$kg\ s^{-1}$
Masse mobile	M_{MD}	14,46 . 10^{-3}	kg
Diamètre émissif de la membrane	D	0,168	m
Surface émissive de la membrane	S_D	0,0221	m^2
Diamètre de la bobine mobile	d	25,5	mm
Nature du support de la bobine		Aluminium	
Hauteur du bobinage	h	12	mm
Nombre de couche du bobinage	n	2	
Induction dans l'entrefer	B	1,53	T
Flux dans l'entrefer	Ø	0,490 . 10^{-3}	Wb
Energie magnétique du moteur	W	0,368	Ws
Facteur de force du moteur	BL	7,32	NA^{-1}
Volume de l'entrefer	V_E	0,395 . 10^{-6}	m^3
Hauteur de l'entrefer	H_E	4	mm
Diamètre de l'aimant ferrite	Ø A	96	mm
Hauteur de l'aimant	B	25	mm
Masse de l'aimant		0,725	kg
Masse du haut-parleur		1,465	kg
Niveau d'efficacité caractéristique 1 W Bruit rose pondéré	η	91,4 (W)	dB SPL
Puissance nominale		40	W
Facteur d'accélération	Γ	506	$ms^{-2}\ A^{-1}$